Mythos Fraceram Czarny Mat | 129.0540.948

RODZINA : **Zlewozmywaki** | SERIA : **Mythos** | MODEL : **MTK 211-78** | WYKOŃCZENIE : **Fraceram Czarny Mat** | SPOSÓB MONTAŻU : **Montowane na równi z blatem**

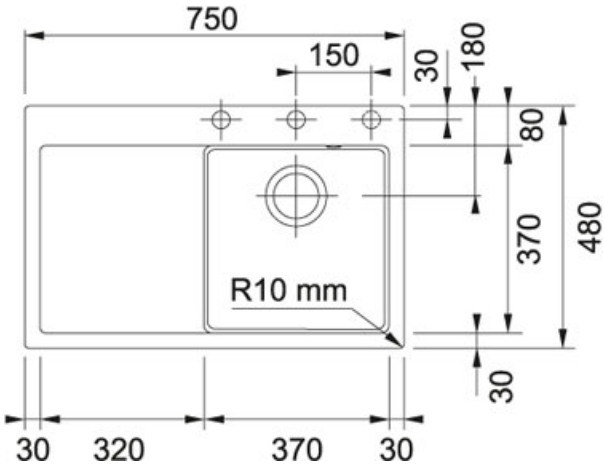

DANE TECHNICZNE

Dodatkowe informacje	Z uwagi na proces produkcyjny, wymiary zlewozmywaków ceramicznych mają większa tolerancję i mogą się różnić od tych widocznych na rysunkach technicznych +/-1%
Szerokość produktu	480,00 mm
Długość produktu	750,00 mm
Szerokość dużej komory	370,00 mm
Długość dużej komory	370,00 mm
Głębokość dużej komory	190,00 mm
Minimalna szer. podbudowy	450,00 mm
Ilość komór	1
Ilość otworów (pod baterię, pokrętło korka automatycznego, inne)	2
Długość wycięcia	734,00 mm
Szerokość wycięcia	464,00 mm

CECHY PRODUKTU

- Możliwość montażu młynka do odpadów
- Zestaw odpływowy z syfonem w komplecie
- Odporny na promieniowanie UV
- Higieniczna powierzchnia
- Nie traci koloru
- Zlewozmywak montowany na równi z blatem
- Zawór mimośrodowy z sitkiem 3,5"
- Odporny na powstawanie plam i przebarwień
- Odporny na uderzenia
- Korek automatyczny sterowany przyciskiem Easy Click
- Minimalna szer. podbudowy 45 cm
- Odporny na gwałtowne zmiany temperatur

Mythos Fraceram Czarny Mat | 129.0540.948

RODZINA : **Zlewozmywaki** | SERIA : **Mythos** | MODEL : **MTK 211-78** | WYKOŃCZENIE : **Fraceram Czarny Mat** | SPOSÓB MONTAŻU : **Montowane na równi z blatem**

ŚRODKI DO CZYSZCZENIA

112.0530.238

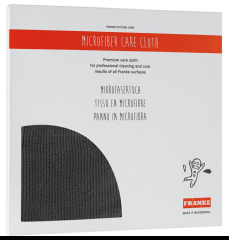

112.0530.324